Croma 100
Croma 100 Vario Ecostat Comfort Combi 0,65m
Acabado: **Cromo** ref.: **27034000**

Descripción

Características

- Tipo de chorro: Rain, Massage, Normal, Shampoo
- Caudal 18 l/min aprox. a 3 bar

Compuesto por

- Ecostat Comfort termostato de ducha visto (#13116XXX)
- Croma 100 Vario/Unica'C Set 0,65m (#27772XXX)

Tecnología

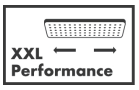

Ilustración del producto
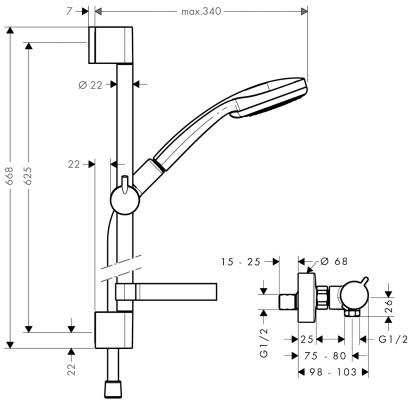
Dibujo a escala